令和４年度

－公共測量－　作業規程の準則の改正

付録５　永久標識の規格及び埋設方法）

新旧対照表

改正案	現行（令和２年３月３１日改正）	コメント
付録　５ 永久標識の規格及び埋設方法	付録　５ 永久標識の規格及び埋設方法	

改正案

（1）金属標の形状と標準規格

1）地上、地下、屋上（その１）埋設用金属標

（平面図）

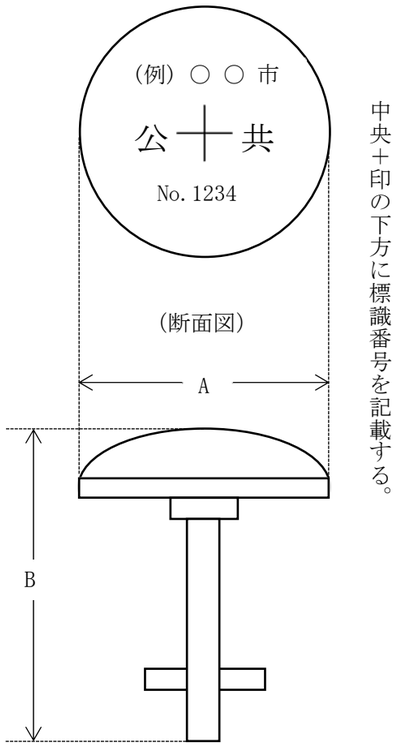

2）屋上（その２）埋設用金属標

（平面図）

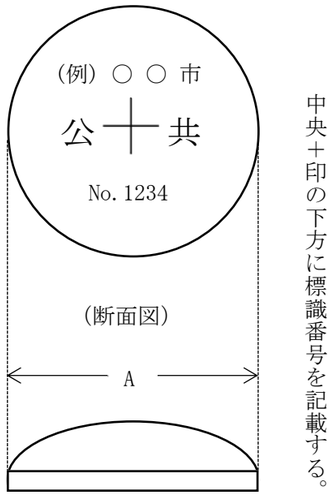

種　類 ＼ 区　分	A	B	材質
基準点金属標（その１）	8 cm	9 cm	真鍮・ステンレス
基準点金属標（その２）	8 cm	―	
水　準　点　金　属　標	8 cm	9 cm	

注１．公共測量の測量標であること及び計画機関の名称を表示する。
　２．形状、品質等は、JIS B 7914-2 規格を標準とする。
　３．永久標識には、固有番号等の付加情報を記録した IC タグを付加することができる。

現行（令和２年３月３１日改正）

（1）金属標の形状と標準規格

1）地上、地下、屋上（その１）埋設用金属標

（平面図）

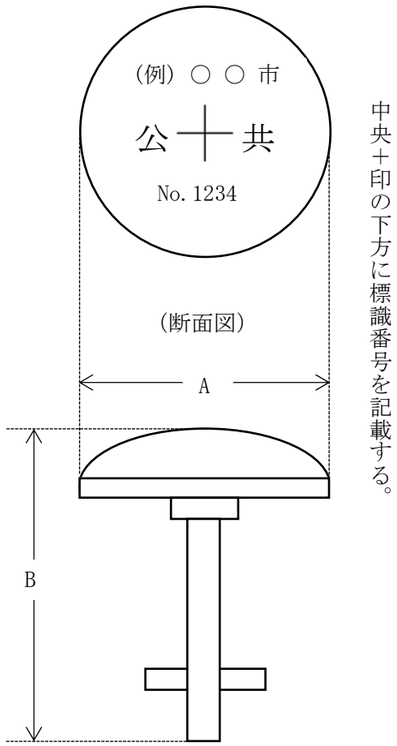

2）屋上（その２）埋設用金属標

（平面図）

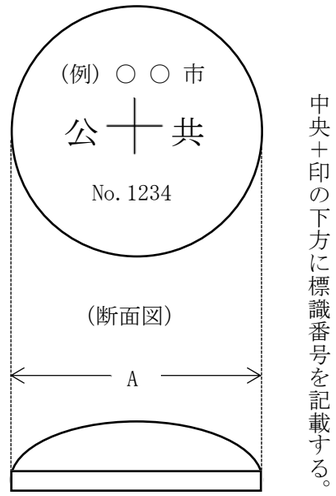

種　類 ＼ 区　分	A	B	材質
基準点金属標（その１）	8 cm	9 cm	真鍮・ステンレス
基準点金属標（その２）	8 cm	―	
水　準　点　金　属　標	8 cm	9 cm	

注１．公共測量の測量標であること及び計画機関の名称を表示する。
　２．形状、品質等は、JIS B 7914-2 規格を標準とする。
　３．永久標識には、固有番号等の付加情報を記録した IC タグを付加することができる。

コメント

改正案	現行（令和２年３月３１日改正）	コメント
(2) 標準埋設形式 1) 基準点（金属標）地上埋設図（上面舗装） 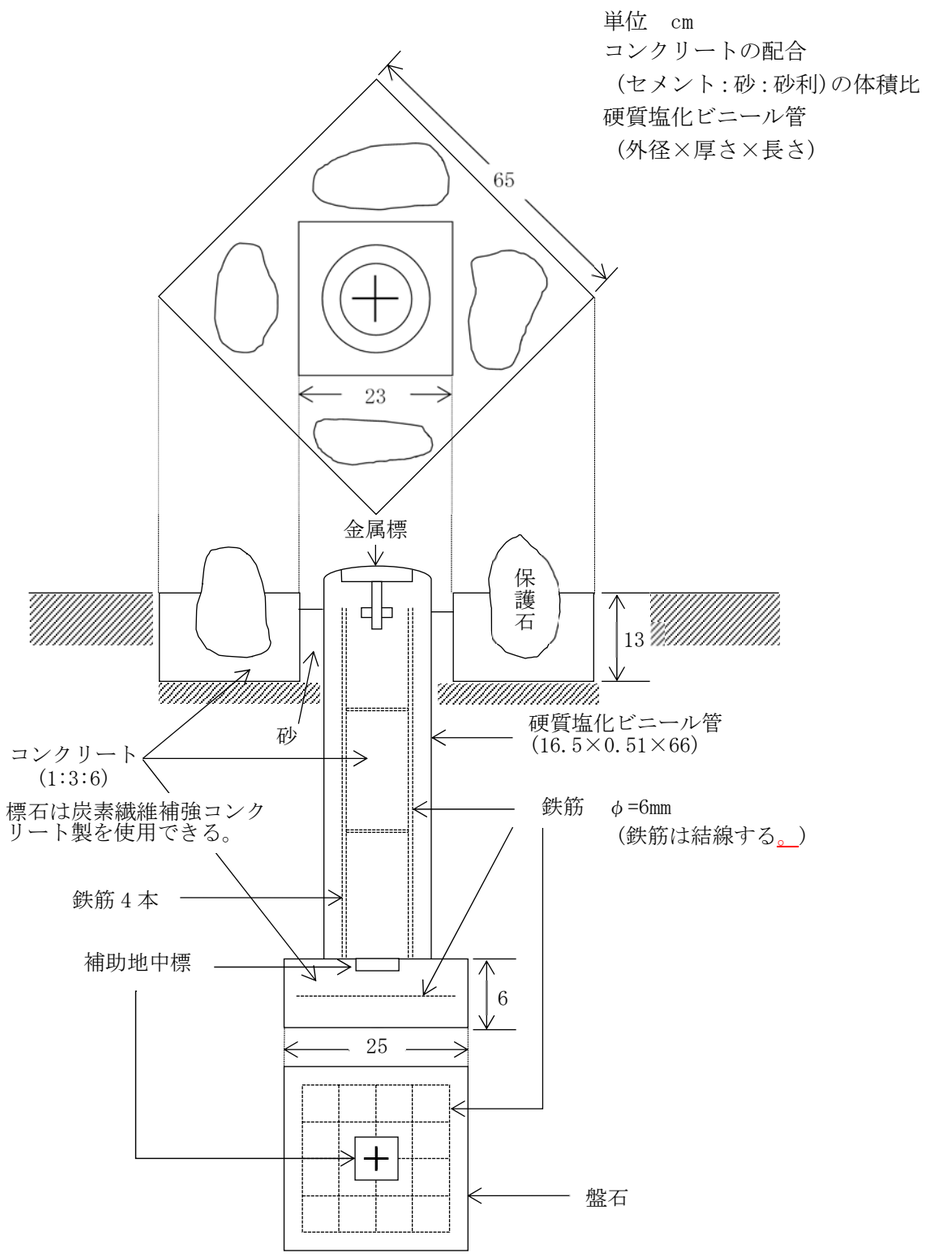 	**(2) 標準埋設形式** 1) 基準点（金属標）地上埋設図（上面舗装） 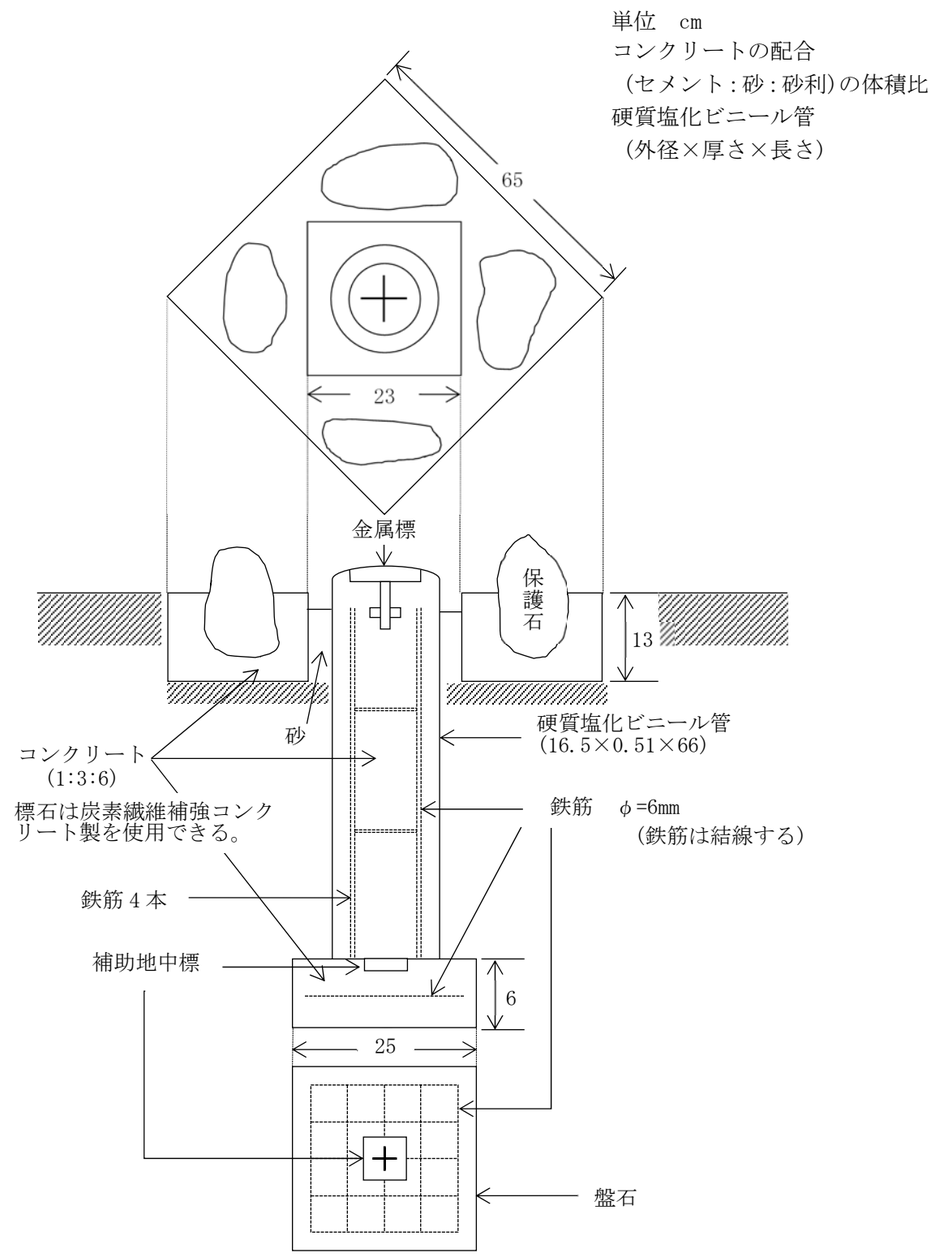 	

改正案	現行（令和２年３月３１日改正）	コメント
2）基準点（金属標）地下埋設図（その１） 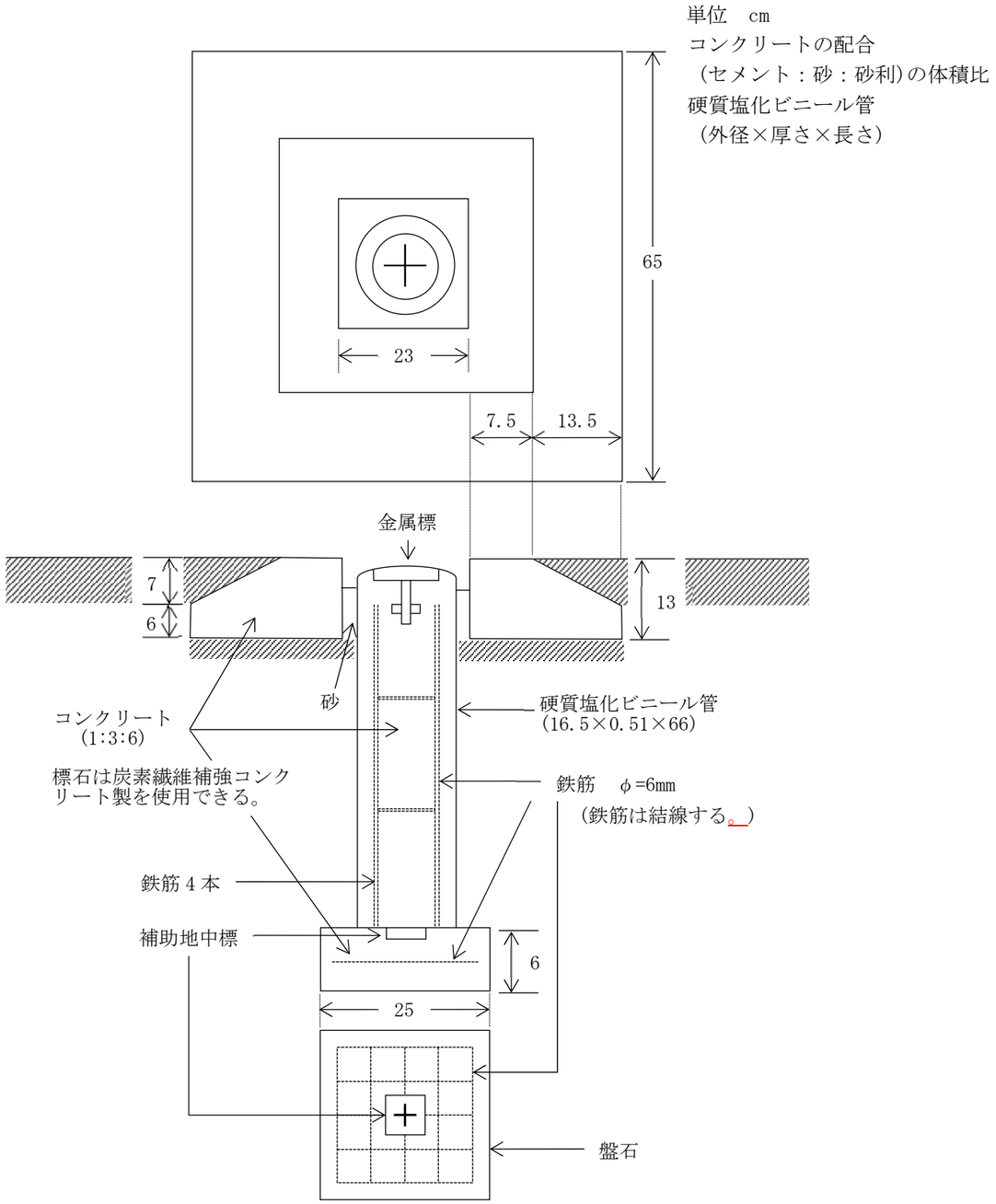 	2）基準点（金属標）地下埋設図 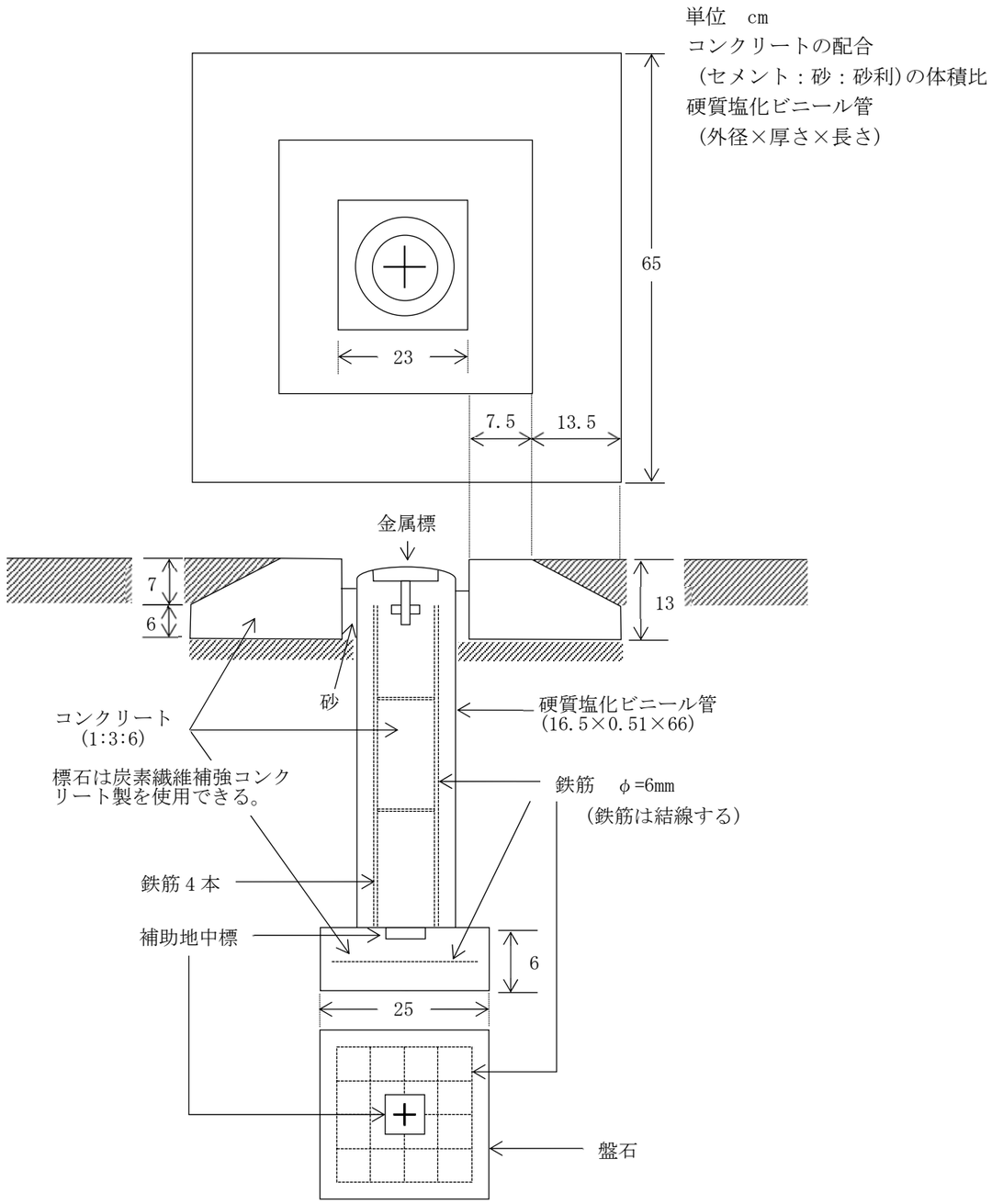 	追加

改正案	現行（令和２年３月３１日改正）	コメント
3）基準点（金属標）地下埋設図（その２）　鉄蓋付き 単位　cm コンクリートの配合 （セメント：砂：砂利）の体積比 硬質塩化ビニール管 （外径×厚さ×長さ） 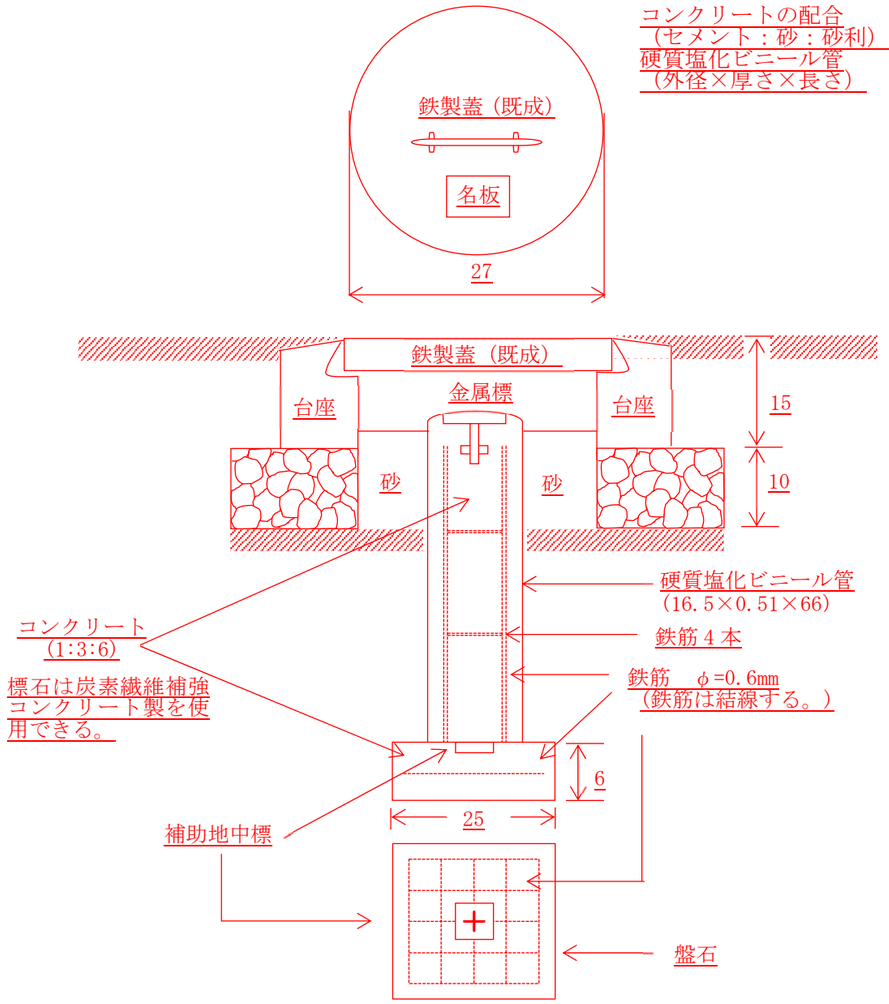 注１．名板には金属標に記載した事項を略記する。 ２．既成の鉄製蓋及び台座は、標石等が正しく収まる大きさのものとする。	（新規）	追加 以降、枝番号繰下げ

改正案	現行（令和２年３月３１日改正）	コメント
4）基準点（金属標）地下埋設図（その３）　コンクリート蓋付き 単位　cm コンクリートの配合 （セメント：砂：砂利）の体積比 硬質塩化ビニール管 （外径×厚さ×長さ） 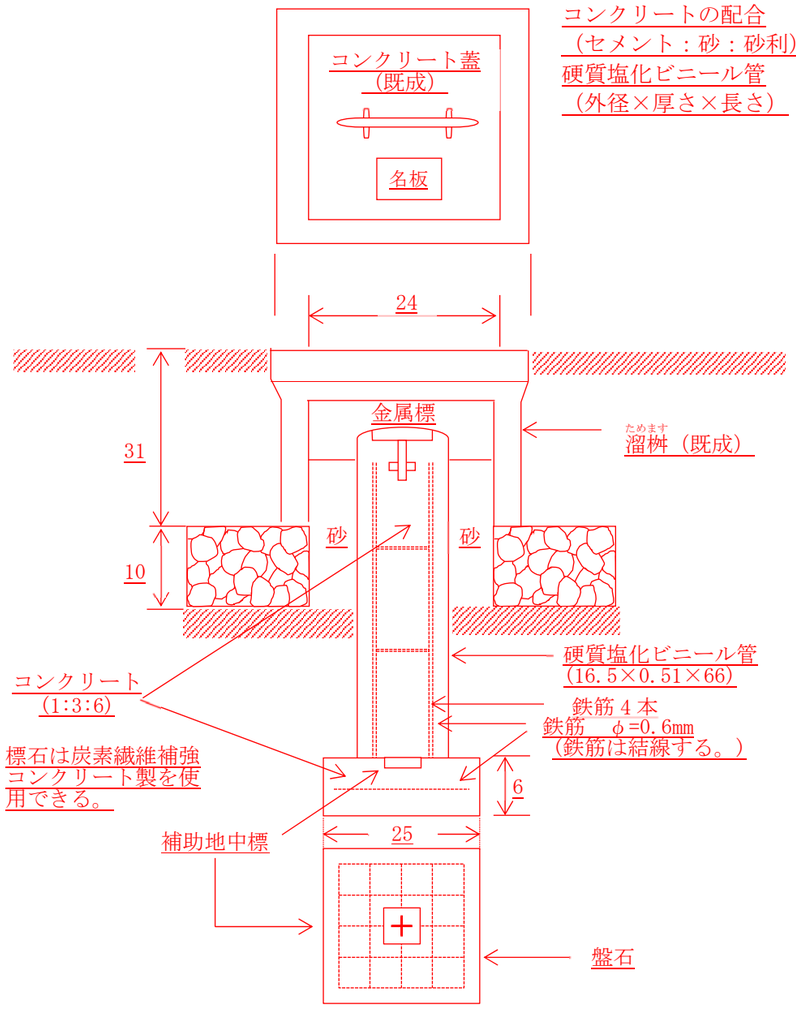 注１．名板には金属標に記載した事項を略記する。 ２．既成のコンクリート蓋及び溜桝は、標石等が正しく収まる大きさのものとする。	（新規）	追加

改正案	現行（令和２年３月３１日改正）	コメント
5）基準点（金属標）屋上埋設図（その１） 単位　cm コンクリートの配合 （セメント：砂：砂利）の体積比 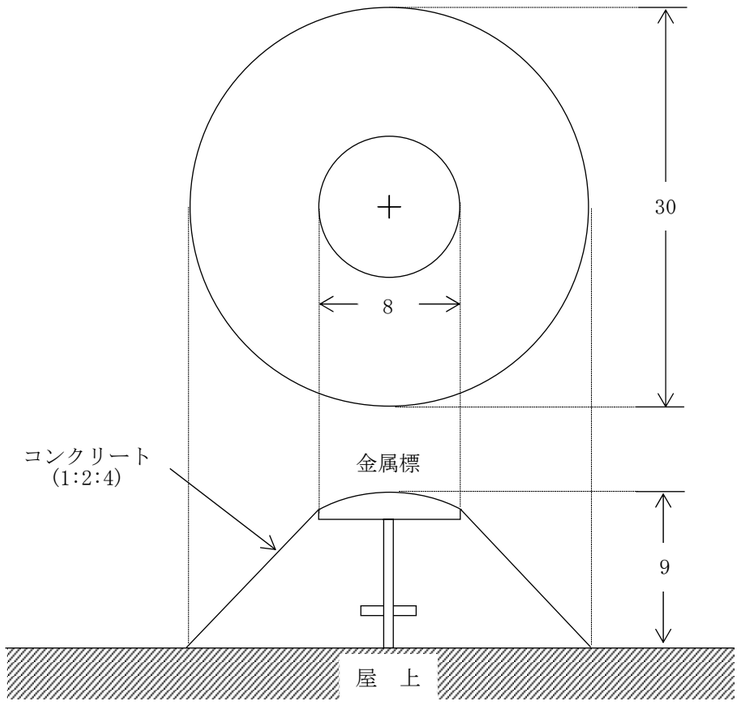 	3）基準点（金属標）屋上埋設図（その１） 単位　cm コンクリートの配合 （セメント：砂：砂利）の体積比 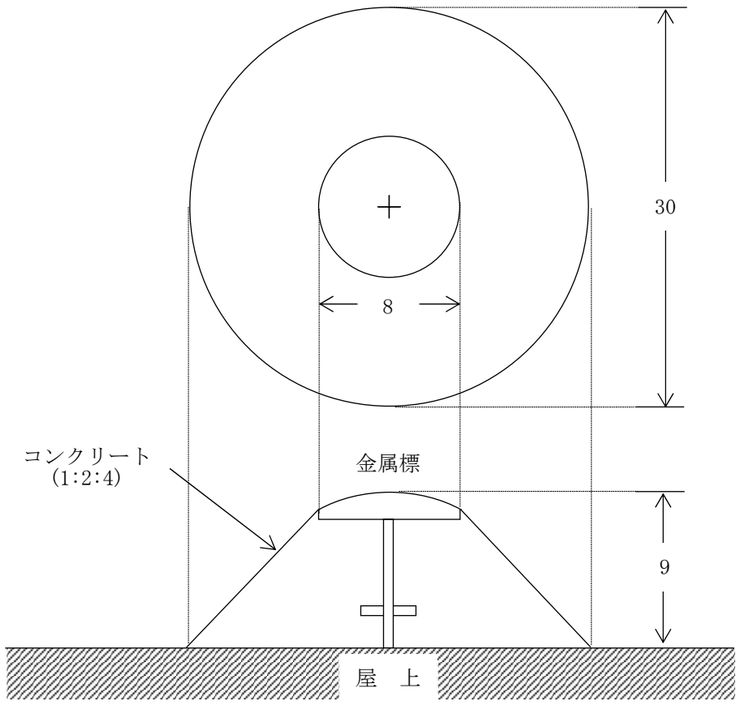 	

改正案	現行（令和２年３月３１日改正）	コメント
6）基準点（金属標）屋上埋設図（その２） 単位　cm 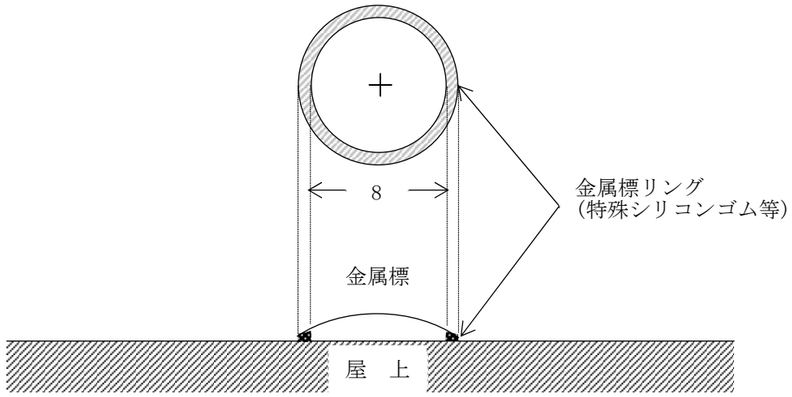 注．屋上面に、接着剤により貼付ける。	4）基準点（金属標）屋上埋設図（その２） 単位　cm 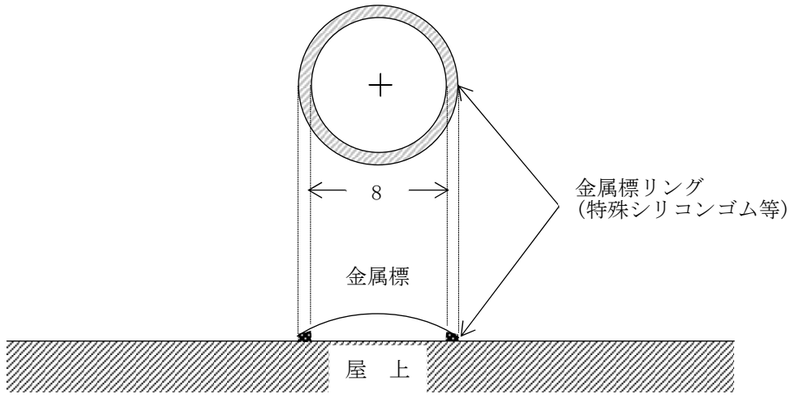 注．屋上面に、接着剤により貼付ける。	

改正案	現行（令和２年３月３１日改正）	コメント
7）水準点（金属標）地上埋設図 単位　cm コンクリートの配合 （セメント：砂：砂利）の体積比 硬質塩化ビニール管 （外径×厚さ×長さ） 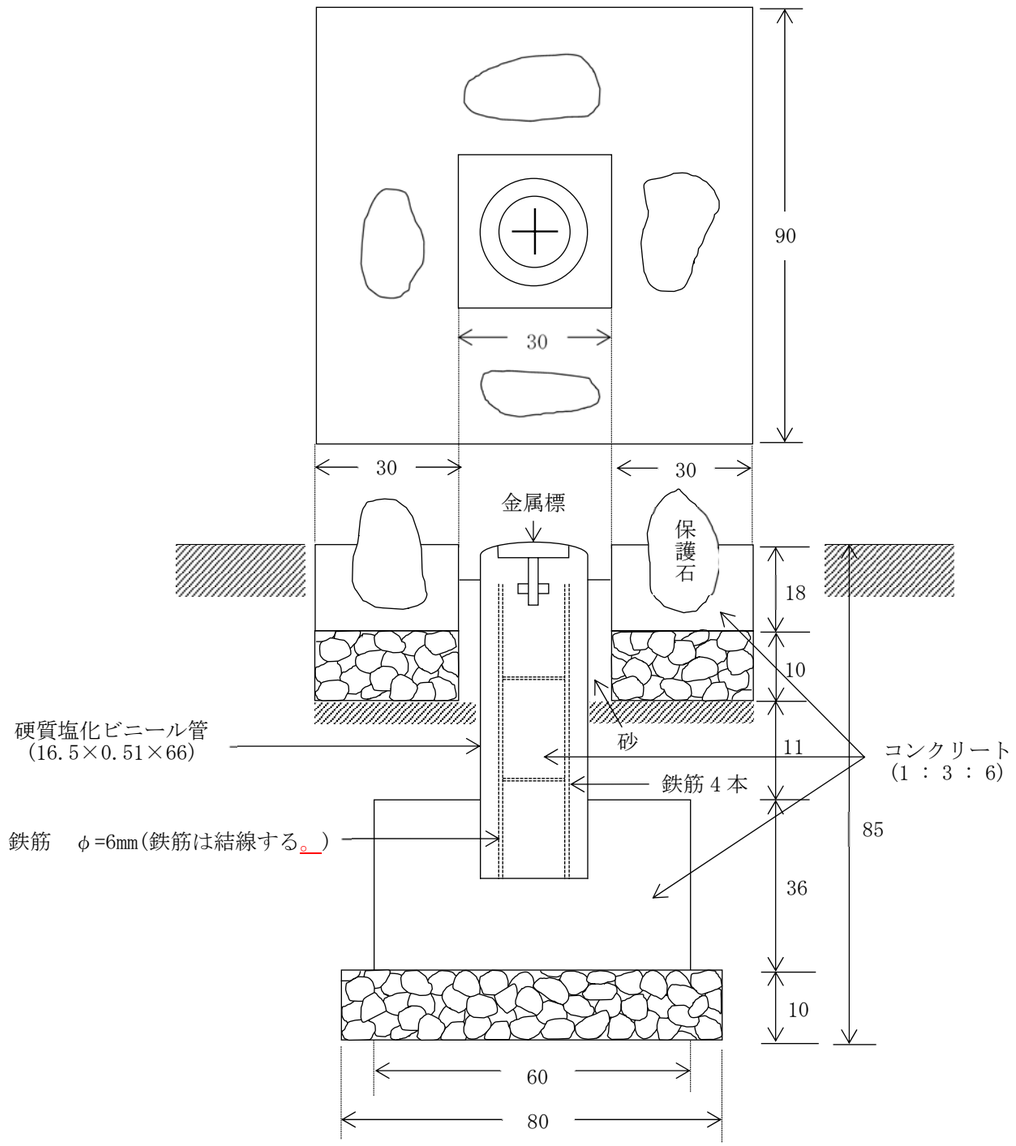 	5）水準点（金属標）地上埋設図 単位　cm コンクリートの配合 （セメント：砂：砂利）の体積比 硬質塩化ビニール管 （外径×厚さ×長さ） 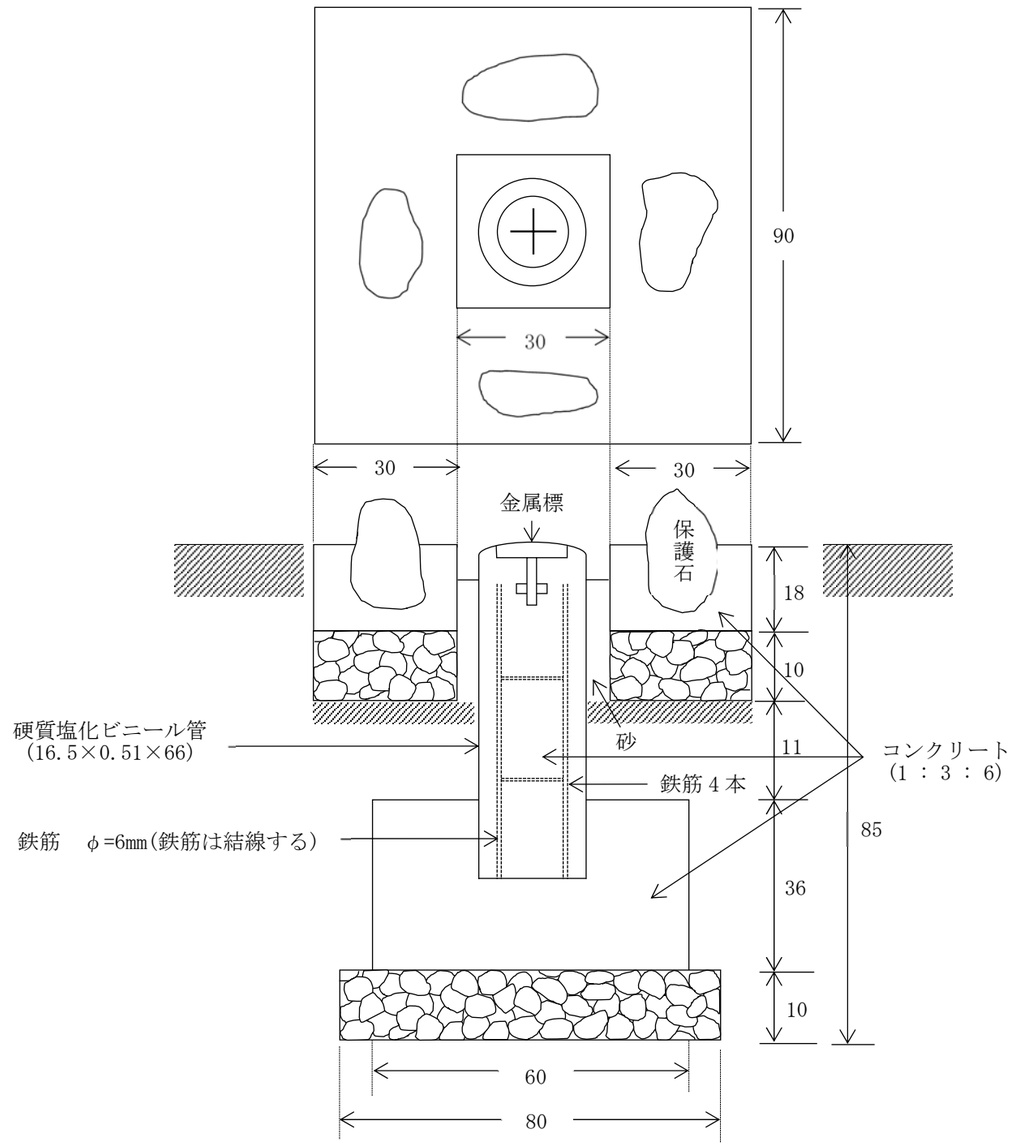 	

改正案	現行（令和２年３月３１日改正）	コメント
8）水準点（金属標）地下埋設図 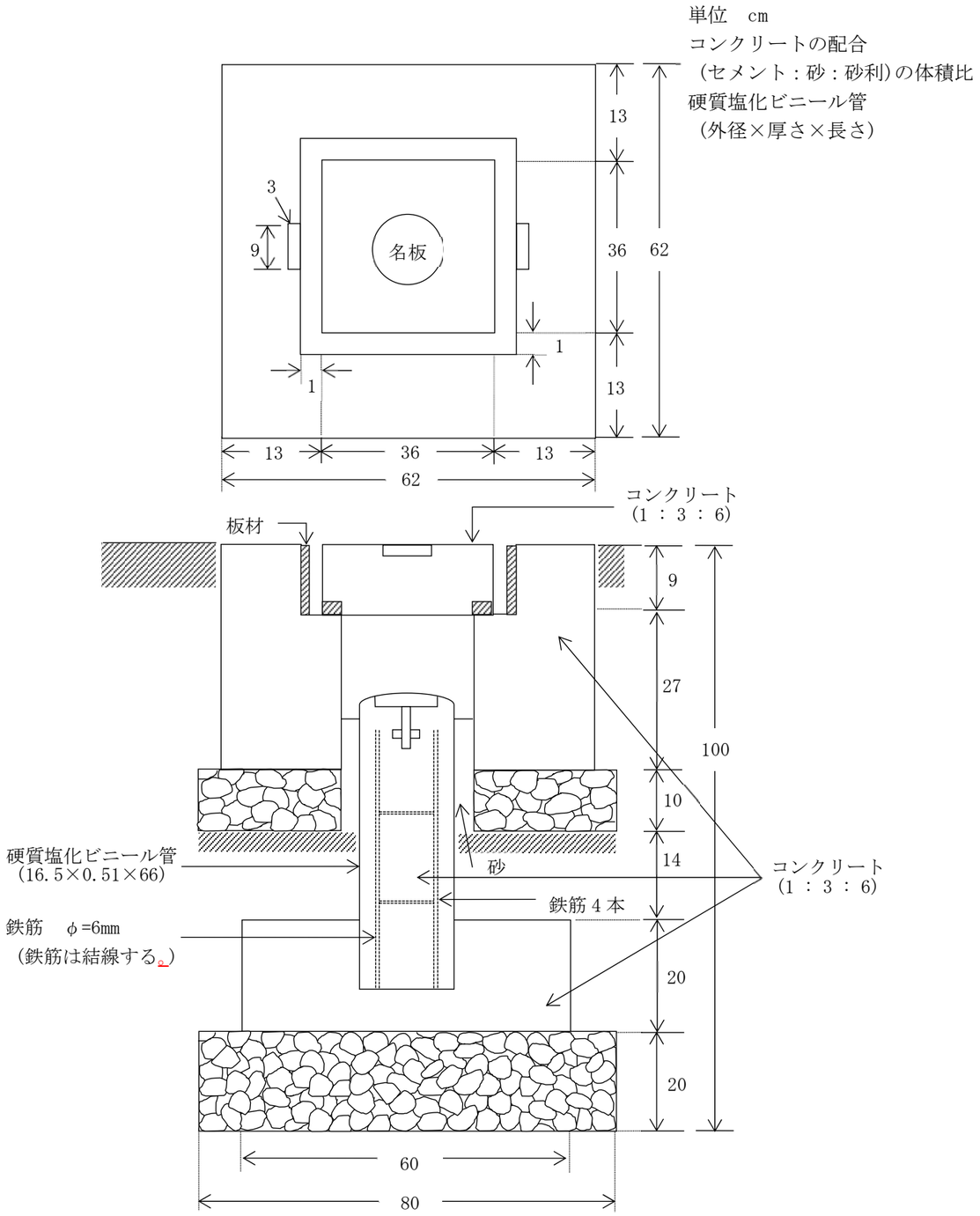 注．名板には金属標に記載した事項を略記する。	6）水準点（金属標）地下埋設図 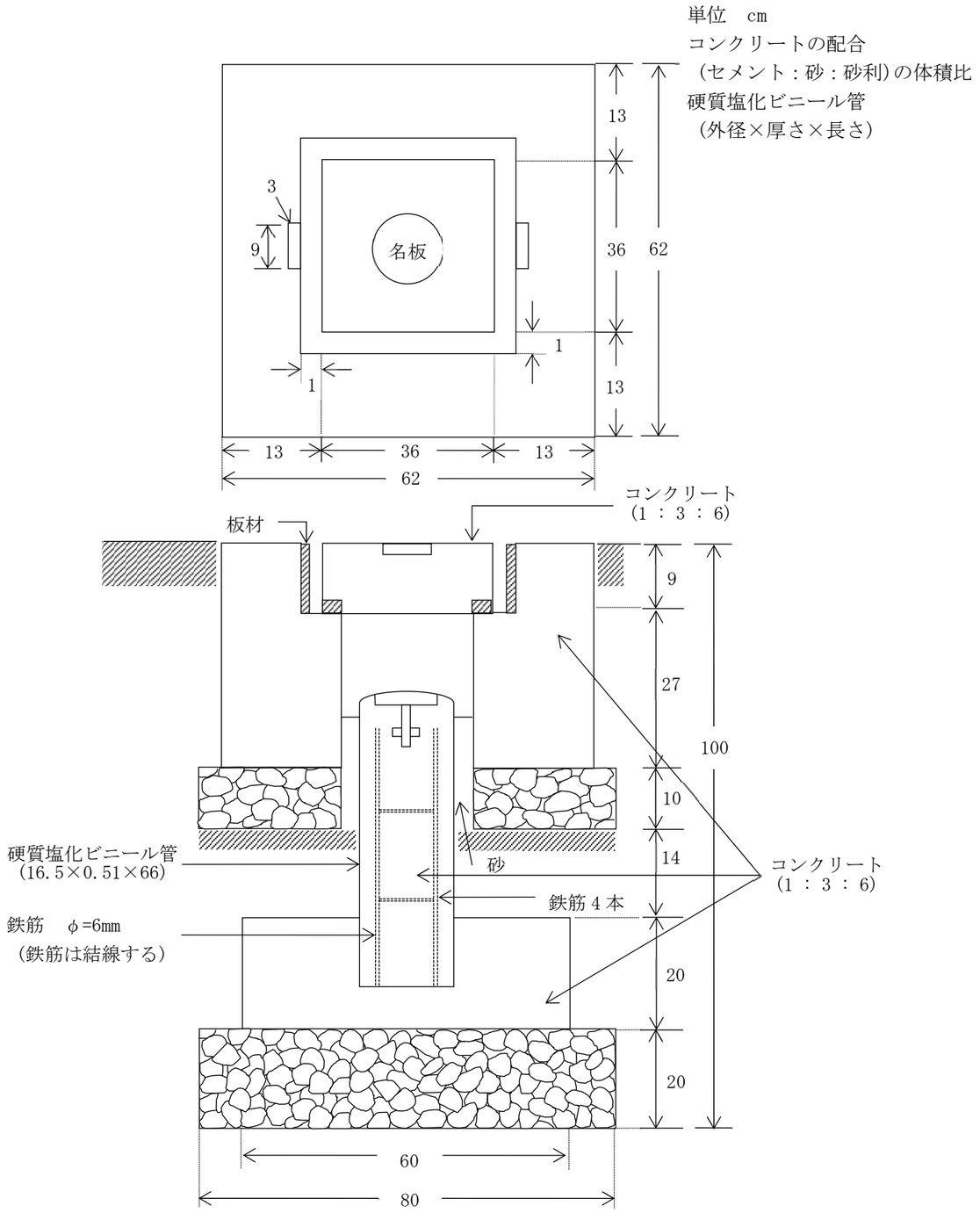 	追加